ARMATRON
MODERNE WASCHRAUM-HYGIENE

UP-KASTEN DICHT F. BRAUSEARMATUR O.ANSCHLUSSBOGEN- SET1/2

Artikelnummer: ADL-254BOX

Wasserdichter Unterputzkasten für Brause-Einhebelmischer, Set 1/2 (Rohbauset):
- Flansch mit integrierter Dichtung.
- Wasseranschluss außerhalb des Kastens und Wartung von vorne.
- Wasseranschluss von oben.
- Flexible Installation (Ständerwand, Massivwand, Paneel).
- Geeignet für Wandstärken von 10 bis 120 mm (die Einbautiefe des Unterputzkastens beträgt mindestens 83 mm).
- Anpassbar an Standard- oder „Pipe-in-pipe“-Rohrleitungen.
- Vorabsperrungen mit Durchflussmengeneinstellung, Schutzfilter und Kartusche integriert und von vorne zugänglich.
- Brause-Einhebelmischer.
- Lieferung in 2 Teilen: Bauteile während Spülung der Rohrleitungen geschützt.

Dateien und Downloads:

Datenblatt: DOWNLOAD

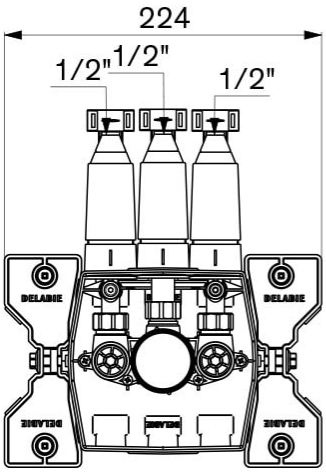

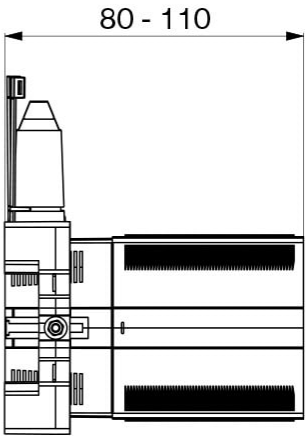

Armatron AG, Moderne Waschraum-Hygiene
CH-8117 Fällanden | Tel. +41 44 825 62 62 | Fax +41 44 825 62 64 | www.armatron.ch | info@armatron.ch