ARMATRON
MODERNE WASCHRAUM-HYGIENE

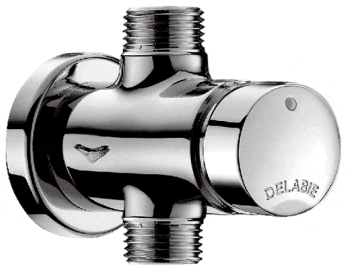

URINALSPÜLER TEMPOSOFT 2, SPÜLZEIT 3 SEKUNDEN, 777800**

Artikelnummer: ADL-777800

URINALSPÜLER TEMPOSOFT 2

Selbstschluss-Druckspüler für Urinal, Aufputzmontage:
Für Standard- oder Absaugurinal.
Für Aufputzmontage.
Besonders leichte Betätigung.
Spülzeit ~3 Sekunden.
Spülmenge voreingestellt auf 0,15 l/Sek. bei 3 bar, einstellbar.
Körper aus Messing massiv verchromt G 1/2B.
Durchgangsform für Anschluss von oben.
Geeignet für Regenwasser.
Geeignet für bewegungseingeschränkte Personen.

Dateien und Downloads:

DATENBLATT:	DOWNLOAD
TECHNISCHE ZEICHNUNG:	DOWNLOAD

VISA

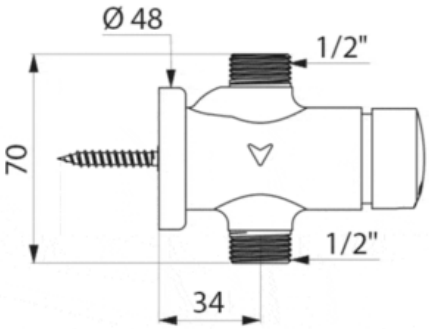

Armatron AG, Moderne Waschraum-Hygiene
CH-8117 Fällanden | Tel. +41 44 825 62 62 | Fax +41 44 825 62 64 | www.armatron.ch | info@armatron.ch