ARMATRON
MODERNE WASCHRAUM-HYGIENE

WANDMONTIERTER AUSLAUF, LÄNGE 15 CM, HOB-CB095-15

Artikelnummer: HOB-CB095-15

WANDMONTIERTER AUSLAUF

Wandmontierter Auslauf
Länge 15 cm
In verschiedenen Farben erhältlich

Dateien und Downloads:

DATENBLATT:	DOWNLOAD
Technische Zeichnung:	DOWNLOAD

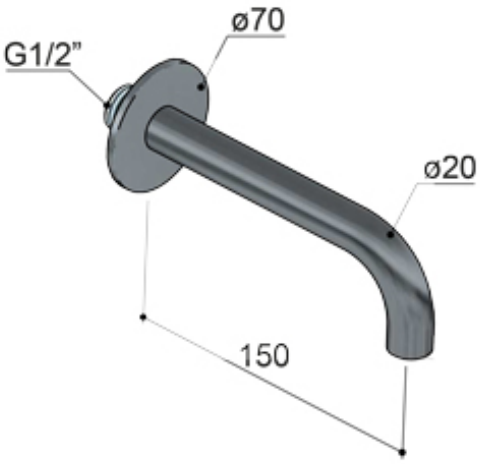

Armatron AG, Moderne Waschraum-Hygiene
CH-8117 Fällanden | Tel. +41 44 825 62 62 | Fax +41 44 825 62 64 | www.armatron.ch | info@armatron.ch