ARMATRON
MODERNE WASCHRAUM-HYGIENE

WC-BÜRSTENGARNITUR, EDELSTAHL, DESIGNLINIE

Artikelnummer: PX-PU500

PROOX WC-BÜRSTENGARNITUR ONE PURE

aus Edelstahl.
Abmessungen BxHxT: 85 x 200 x 90 mm (ohne Bürste), Bürstenlänge 400 mm.
Front 1,5 mm Materialstärke.
Für Aufputzmontage.
Oberfläche matt gebürstet.
Rundum geschlossen.
Perforierte Gestaltungsfläche mit 4 mm Bohrungen.
Griff aus gebürstetem Edelstahl.
WC-Bürstenkopf mit sehr funktioneller Form.
Herausnehmbarer Kunststoffeinsatz für optimale Reinigungsmöglichkeit.
Inkl. Edelstahl-schrauben und Dübel.

Dateien und Downloads:

DATENBLATT: DOWNLOAD
TECHNISCHE ZEICHNUNG: DOWNLOAD

Bohrbild | drilling pattern

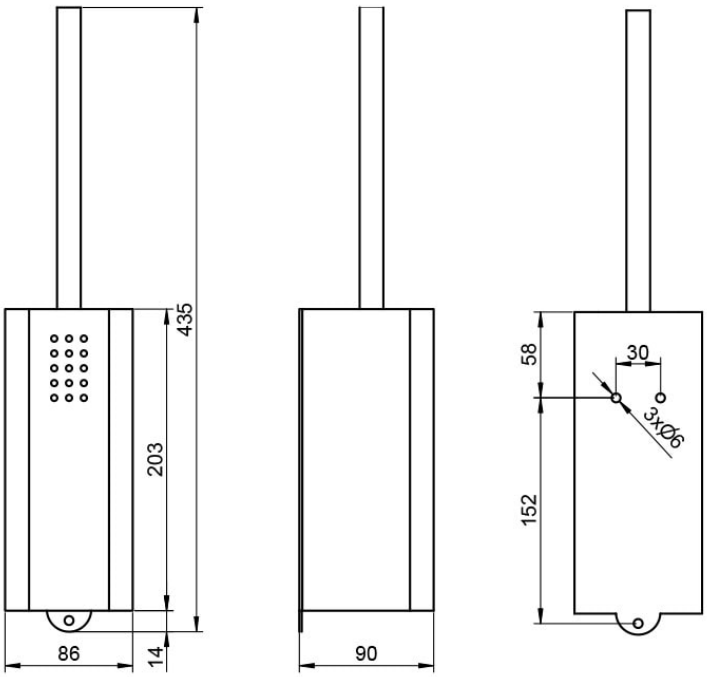

Armatron AG, Moderne Waschraum-Hygiene
CH-8117 Fällanden | Tel. +41 44 825 62 62 | Fax +41 44 825 62 64 | www.armatron.ch | info@armatron.ch