ARMATRON AG

WC BCN S wandhängend

Edelstahl Werkstoff 1.4301 satiniert

Artikelnummer: ADL-110110.2

- Wandhängendes Tiefspül-WC.
- Montierbar auf handelsüblichen Installationssystemen.
- Klares, elegantes Design.
- Bakteriostatischer Edelstahl Werkstoff 1.4301.
- Oberfläche satiniert.
- Materialstärke: 1,5 mm.
- Tiefgezogenes Becken ohne Schweißnähte für einfache Reinigung und optimale Hygiene.
- Pflegeleicht durch gerundete Kanten und polierte Beckeninnenseite.
- Mit verdecktem umlaufendem Spülrand.
- Spülrohranschluss waagerecht Ø 55 mm.
- Abgang waagerecht Ø 100 mm.
- Wassersparnis: Betrieb mit Spülmengen ab 4 l möglich.
- Körper unten geschlossen.
- Mit Bohrungen für WC-Sitzbefestigung. Durch Edelstahlstopfen verschlossen für den Fall einer Nutzung ohne WC-Sitz.
- Schnelle und einfache Montage: Befestigung von vorn auf Edelstahl-Wandmontageplatte.
- Edelstahl-Wandmontageplatte und 6 TORX-Sicherheitsschrauben imLieferumfang enthalten.
- CE-Kennzeichnung. Spülverhalten mit Spülmenge 4 l gemäß EN 997.
- Gewicht: 12 kg.

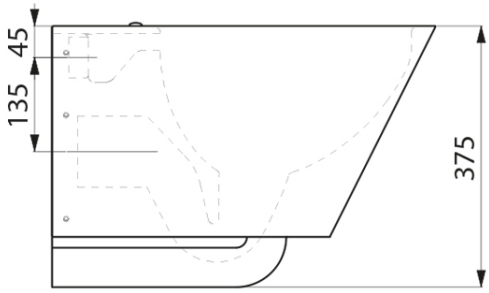

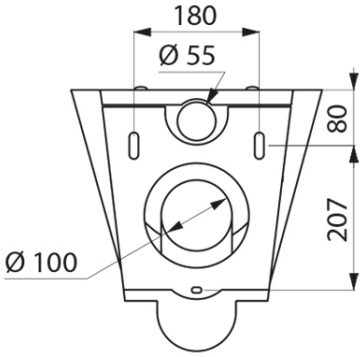

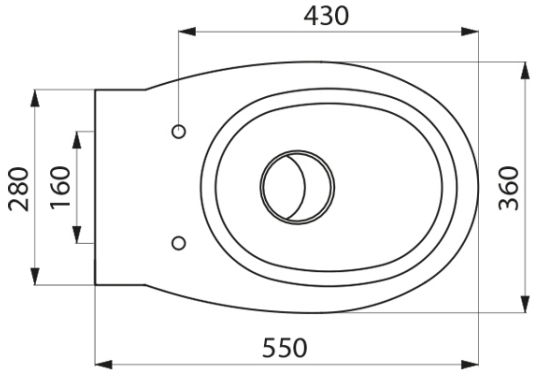

Armatron AG, Moderne Waschraum-Hygiene
CH-8117 Fällanden | Tel. +41 44 825 62 62 | Fax +41 44 825 62 64 | www.armatron.ch | info@armatron.ch