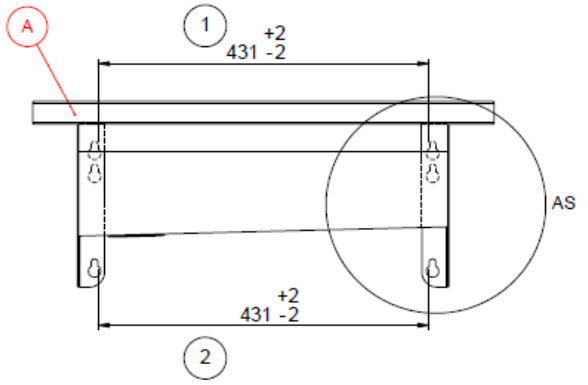

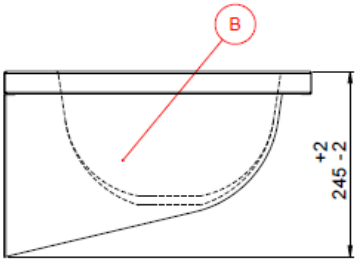

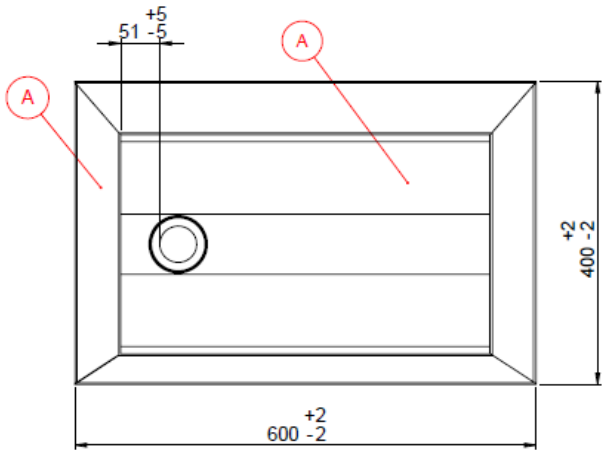

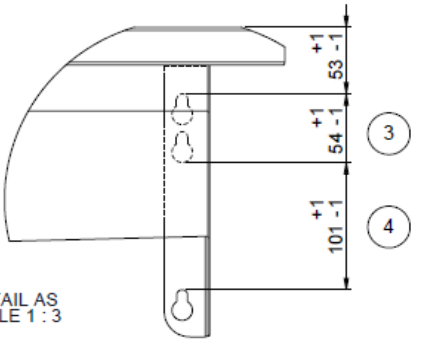

DETAIL AS
SCALE 1 : 3

CONTROLO	Référentiel Inox Satinée GRANDE PIÈCE [Ind: A Date: 18/03/2015]	ZONE	POINT	TRAIT	COUP
	= 5 sec; > 500 mm; > 500 mm; 900 mm; Ø 50 mm	A	• x 1	x 1	x 0
		B	• x 3	x 1	x 0

Todos os direitos de propriedade estão reservados. Proibida a cópia e reprodução sem prévia autorização escrita.

IMP.057.00

Tolerância Geral

Edição	Nº Alt.	Data	Nome
J			
I			
H			
G			
F			
E			
D			
C			
B			
A			

	Data	Nome
Desenhou	11-07-2017	Gisela C.
Verificou		

Material: AISI 304

Espessura

Peso Peça

Simbologia: ♦ - Cotas de Controlo CORTE; ⬭ - Cotas de Controlo QUINAGEM

Designação: Wash Basin CANAL 600 mm Satin w/o tap hole (s), left water outlet

Produto: Wash Basin

Escala: 1:5

Nº Desenho

Cód. Comercial: 122240

Ext. Infor.

Folha 1 / 1