ARMATRON AG

PRODUKT-DATENBLATT

Papierhandtuchspender, oben offen
ONE Bronze
BR-105

Ausschreibungstext

Papierhandtuchspender oben offen, Serie PROOX
ONE Bronze

Abmessungen BxHxT: 260 x 300 x 115 mm.
1,5 mm Materialstärke.

Papierhandtuchspender PROOX ONE Bronze. Nach oben offen. Für Wandmontage. PVD-Beschichtung. Front 1,5 mm Materialstärke. Fassungsvermögen ca. 400 Stück bei Papierhandtüchern mit Z-Falzung. Inkl. Edelstahlschrauben und Dübel.

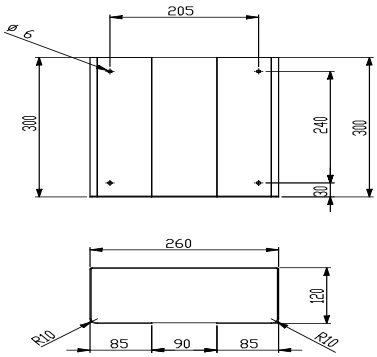

weitere Produktempfehlungen

Creme-Seifenspender
BR-140-LO

Abfallbehälter
BR-200

WC-Rollenhalter
BR-300

WC-Bürstenhalter
BR-500

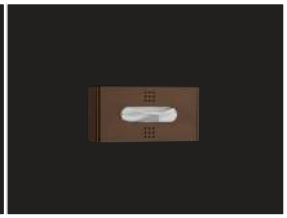

Gesichtstuchspender
BR-190

Armatron AG, Moderne Waschraum-Hygiene
CH-8117 Fällanden | Tel. +41 44 825 62 62 | Fax +41 44 825 62 64 | www.armatron.ch | info@armatron.ch