ARMATRON AG

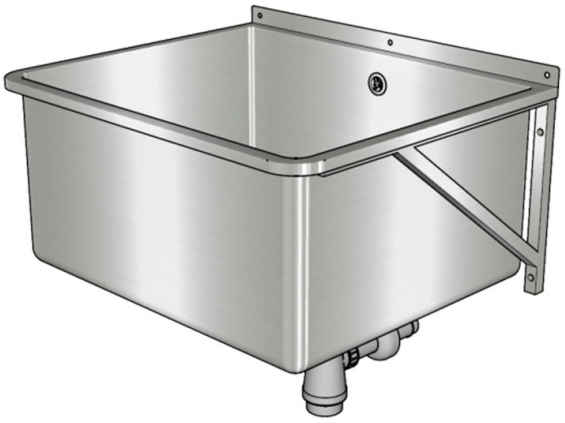

Ausgussbecken ohne Rückwand
Aus Edelstahl matt

Artikelnummer: ALO-232023

- Becken zur Wandmontage ohne Rückwand
- Überlauf mit Siphon und Rostablauf inkl. Heberost, Chanette-Kappe
- Edelstahl AISI 304, matt gebürstet
- Außenlackierung matt-glänzend
- Abnehmbarer 1 1/2" Edelstahl-Ablauf mit 80 mm Überlauf und Siphon.
- Abmessungen: Außen: B 640 x T 540 x H 300 mm
  Innen: B 590 x T 490 x H 300 mm

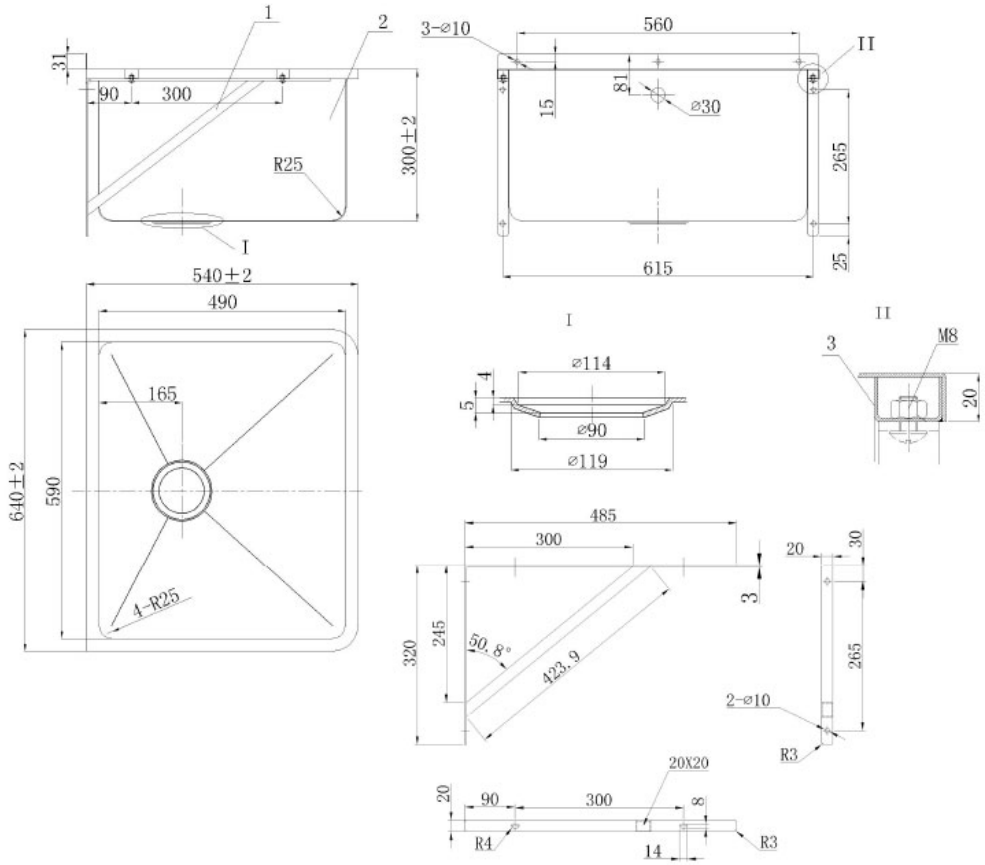

Armatron AG, Moderne Waschraum-Hygiene
CH-8117 Fällanden | Tel. +41 44 825 62 62 | Fax +41 44 825 62 64 | www.armatron.ch | info@armatron.ch