ARMATRON AG

Verkalkungsarmer Luftsprudler M28x1 AG

Artikelnummer: ADL-28.2P

- Verkalkungsarmer Luftsprudler ohne Mengenbegrenzer.
- M28x1 AG.
- Durchflussmenge 27 bis 30 l/min bei 3 bar.
- Verpackungseinheit 2 Stück.

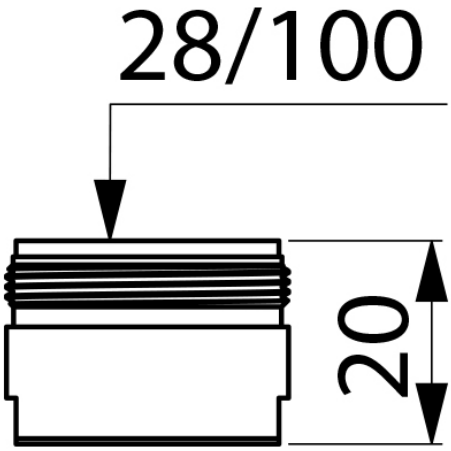

Armatron AG, Moderne Waschraum-Hygiene
CH-8117 Fällanden | Tel. +41 44 825 62 62 | Fax +41 44 825 62 64 | www.armatron.ch | info@armatron.ch