ARMATRON

Brausekopf GYM

Artikelnummer: ADL-716000

Fester, verkalkungsarmer Brausekopf für Deckenmontage:
Durchflussmenge 6 l/min bei 3 bar.
Automatischer Durchflussmengenregler.
Verkalkungsarme und suizidhemmende Düse mit einstellbarem Strahlwinkel.
Messing massiv verchromt.
Befestigung durch verdeckte Stiftschraube.
Selbsttätige Entleerung nach der Nutzung verhindert Wasserstagnation (keine Rückstände von Wasser oder Schmutzpartikeln).
Anschluss G 1/2.

Anschluss 1/2"
Höhe 50 mm
Durchflussmenge 6 l/min

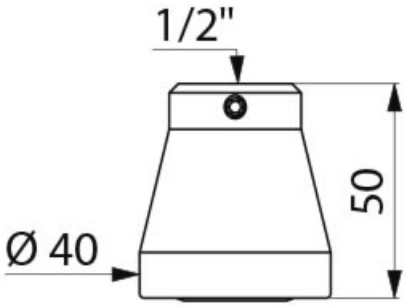

Generalvertretung: Armatron AG, Moderne Waschraum-Hygiene
CH-8117 Fällanden | Tel. +41 44 825 62 62 | Fax +41 44 825 62 64 | www.armatron.ch | info@armatron.ch