ARMATRON

Trinkbrunnen bodenstehend

Edelstahl, matt gebürstet

Artikelnummer: ALO-1301603

Bodenstehender Trinkbrunnen
Abfluss mit Gitter Ø 1¼"
Lieferung ohne Befestigungsmaterial
inkl. Trinksprudler
inkl. Siphon

Material: Edelstahl, AISI 304, 1,2 mm Dicke, gebürstete Oberfläche
Abmessungen: L 324 x B 360 x H 991 mm
Waschbecken: Ø 280 mm, Tiefe 50 mm
Anschlüsse: Wassereinlauf ½", Abfluss Ø 32 mm

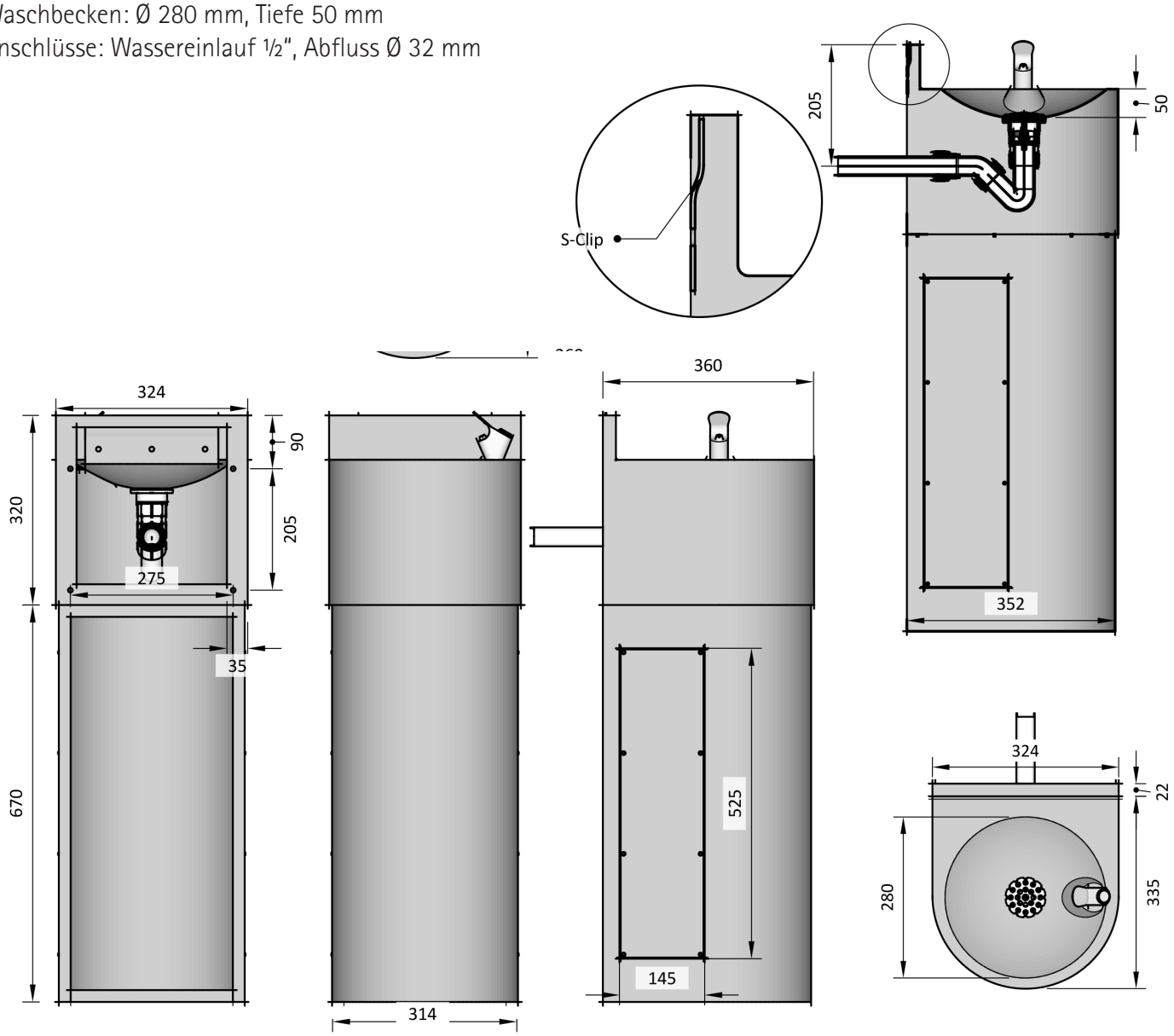

Armatron AG, Moderne Waschraum-Hygiene
CH-8117 Fällanden | Tel. +41 44 825 62 62 | Fax +41 44 825 62 64 | www.armatron.ch | info@armatron.ch