ARMATRON
MODERNE WASCHRAUM-HYGIENE

Kombination Körper-/Augendusche

Stehend
Zur Dekontamination von Körper und/oder Augen

Artikelnummer: ADL-9203

Kombination Körper-/Augendusche stehend mit Hand- oder Fußbetätigung ausgestattet mit:
Standardmäßig frostgeschützes System.
Auffangschale Ø 250 mm aus Edelstahl Werkstoff 1.4301 grün.
Sprühköpfe der Augendusche mit Schutzabdeckungen aus stoßfestem, grünen ABS, die sich bei Wasserfluss automatisch lösen.
Durchflussmenge 20 l/min bei 3 bar Fließdruck, Luftsprudler und zweifache Edelstahl-Schutzfilter.
Kreisförmiger Brausekopf Ø 250 mm aus stoßfestem, grünen ABS.
Durchflussmenge 96 l/min bei 3 bar Fließdruck).
Wasseranschluss G 1.
Rohre aus verzinktem Stahl (Oberfläche pulverbeschichtet grau), Zugstange mit Dreiecksgriff aus Messing (Oberfläche pulverbeschichtet grün), Handbetätigungsplatte und Pedal aus verzinktem Stahl (Oberfläche pulverbeschichtet grün).
Bodenbefestigung durch dreieckige Messingplatte (Schrauben nicht im Lieferumfang enthalten).
Normgerechte Erste-Hilfe-Hinweisschilder „Notdusche" und „Augendusche" im Lieferumfang enthalten.

Funktionsweise:
Rasches Öffnen/Schließen durch vernickelte Messingventile mit 1/4-Umdrehung.
Körper- und Augendusche gleichzeitig:
Zum Öffnen des Wasserflusses: Betätigung der Zugstange mit Dreiecksgriff, bei Loslassen des Griffs stoppt die Dusche nicht.
Zum Stoppen des Wasserflusses: Hochziehen des Griffs.
Augendusche einzeln:
Zum Öffnen des Wasserflusses: Betätigung des Fußpedals oder der Handbetätigungsplatte, bei Loslassen der Handbetätigungsplatte stoppt die Augendusche nicht.
Zum Stoppen des Wasserflusses: Handbetätigungsplatte in die entgegengesetzte Richtung ziehen, Pedal mit dem Fuß hochziehen.
Die Notdusche schließt nicht automatisch. Dadurch hat der Verletzte beide Hände frei (um seine Kleidung abzulegen, um seine Augen weit offen zu halten etc.).

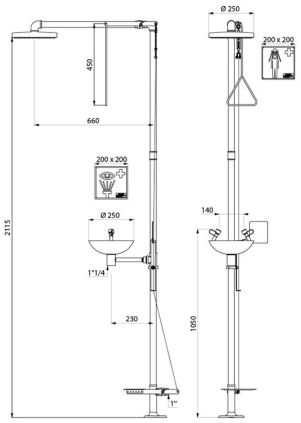

Armatron AG, Moderne Waschraum-Hygiene
CH-8117 Fällanden | Tel. +41 44 825 62 62 | Fax +41 44 825 62 64 | www.armatron.ch | info@armatron.ch