ARMATRON AG

Barre d'appui relevable

Nylon blanc | Ø 32, L. 650 mm

Réf: ADL-5160N.2

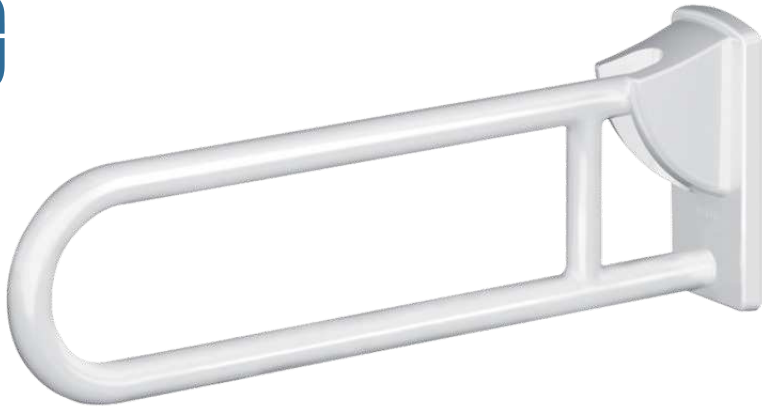

- Barre d'appui relevable Ø 32, pour PMR. Nylon HR brillant blanc.
- Utilisation comme barre d'appui, de relèvement et d'aide au transfert en position rabattue pour WC ou douche. Permet un accès latéral en position relevée.
- Dimensions : 650 x 230 x 105 mm.
- Descente freinée. Retenue en position verticale.
- Adaptée à un usage intensif en collectivité ou milieu hospitalier.
- Polyamide haute résistance (Nylon) : avec renfort en acier traité anticorrosion de 2 mm d'épaisseur.
- Surface uniforme, non poreuse facilitant l'entretien et l'hygiène.
- Bonne résistance aux produits chimiques et de nettoyage. Traitement anti-UV.
- Agréable et chaud au toucher.
- Fixation par platine Inox de 4 mm d'épaisseur, invisible sous cache Nylon.
- Livrée avec vis Inox pour mur béton.
- Testée à plus de 200 kg. Maximum utilisateur recommandé : 135 kg.
- Marquage CE.

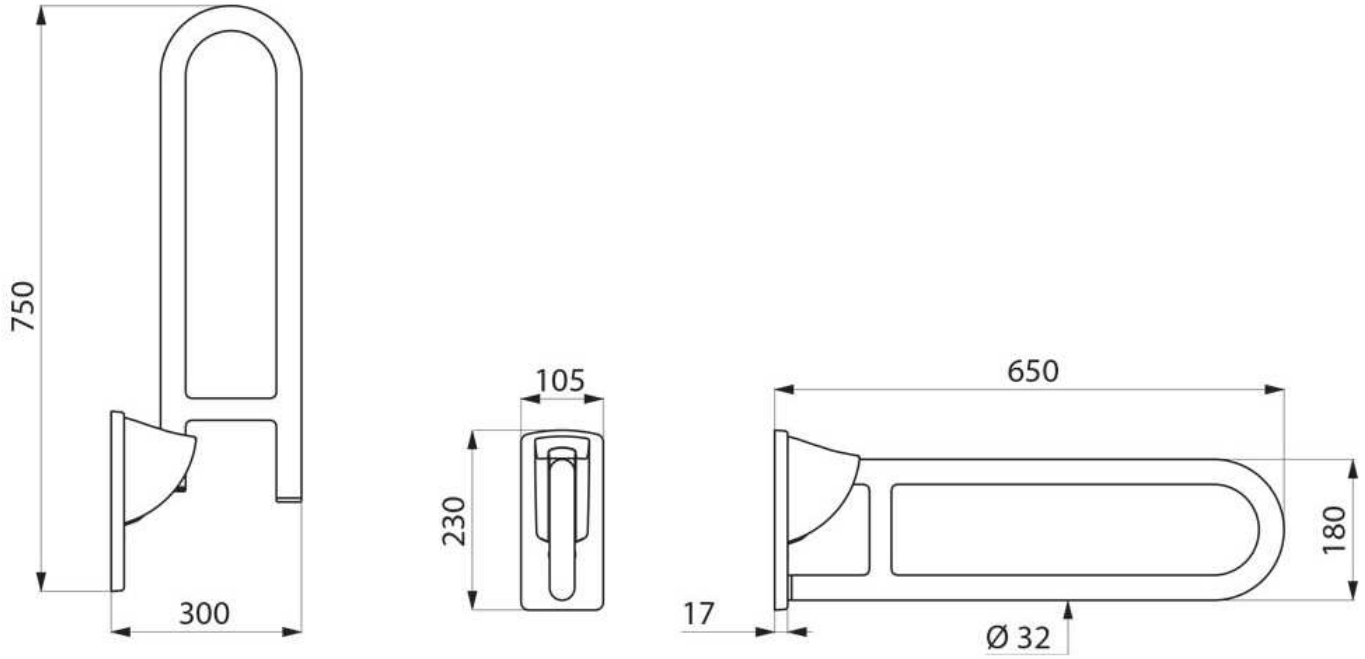

Armatron AG, Moderne Waschraum-Hygiene
CH-8117 Fällanden | Tel. +41 44 825 62 62 | Fax +41 44 825 62 64 | www.armatron.ch | info@armatron.ch